Schnellentlüfterventil SEVMX

Maße in **mm**; Gewicht in **kg/St.**

exhauster set SEVMX

*dimensions in **mm**; weight in **kg/pc***

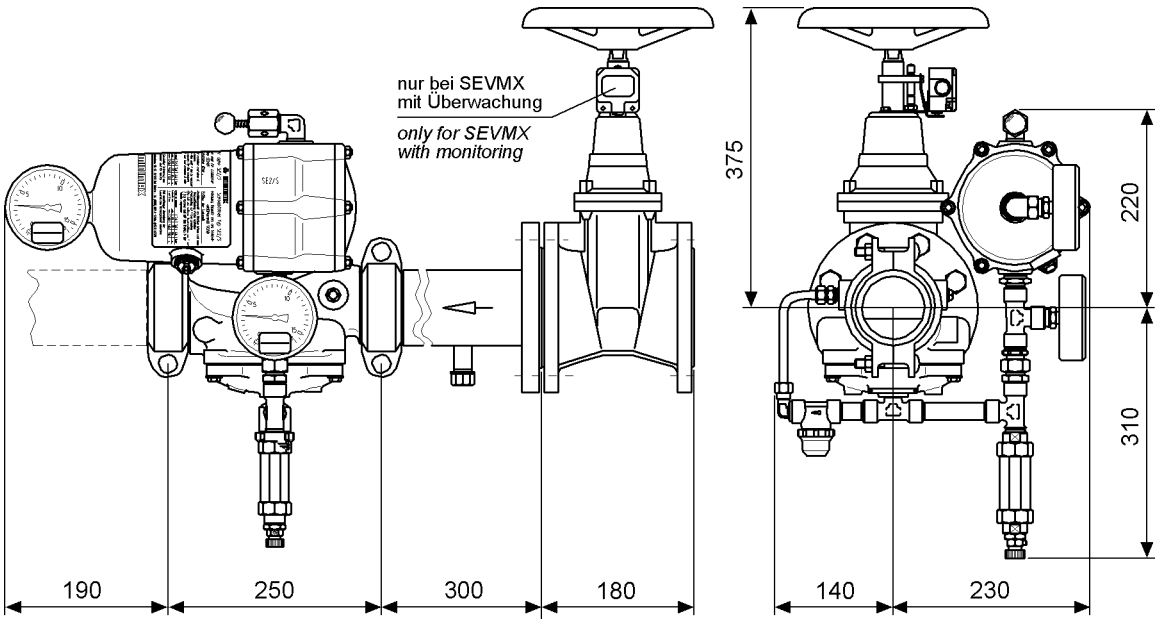

VdS
G4980056

CE 1)

Bezeichnung *designation*		Art.-Nr. *order no.*	Gewicht *weight*
Schnellentlüfterventil *exhauster set*	DN80 kompl.	84 1175 (LG)	22
	DN80 kompl. - ÜWA	84 1176 (LG)	

(LG) = lagerhaltig

(LG) = available from stock

Instandhaltung: M7-2-04-20
Produktinformation: .....M8-2-04-20 Teil 1 und 2
Ersatzteile: M9-2-04-20

maintenance: *.....M7-2-04-20*
product information: *.....M8-2-04-20 part 1 and 2*
spare parts: *.....M9-2-04-20*

Techn. Daten:
Druckmedium .....Druckluft
Nenndruck PN10
Nennweite DN80
Entlüftungsleistung .....50 m³/min bei 2 bar
Betriebstemperatur .....+5 °C bis +60 °C
Flanschanschlussmaße .....nach DIN2501
Nut für Rohrkupplungen .....M2-03-06 Teil 2
Einbaulage .....waagerecht, wie dargestellt

technical data:
pressure medium .....compressed air
nominal pressure PN10
nominal diameter DN80
venting performance .....50 m³/min at 2 bar
operating temperature .....+5 °C up to +60 °C
flange connection dimensions .....in acc. with DIN2501
groove for pipe couplings .....M2-03-06 part 2
installation position .....horizontal, as shown

Verwendung:
Zur schnellen Entlüftung von Sprinklertrockenanlagen.
Nur in Kombination mit Minimax TAV-Stationen <u>ohne</u> Schnellöffner.
<u>Achtung:</u> nicht geeignet bei vorgesteuerten Trockenanlagen, bei Trockenschnellanlagen und bei Trockenanlagen mit Schaummittelzumischung

application:
For quick venting of the sprinkler dry pipe systems.
Only to used in combination with Minimax dry pipe alarm valve sets <u>without</u> accelerator.
<u>caution:</u> not suitable for preaction dry pipe systems, for dry pipe systems, fast release and for dry pipe systems with foam compound admixing

1) Im EG - Konformitätszertifikat für Trockenalarmventile TMX mit Zubehör enthalten.

1) contained in the EC - Certificate of Conformity for dry pipe alarm valves TMX with accessories

Schnellentlüfterventil SEVMX

Material / Oberfläche:

Membranventil Gehäuse .....GG25, kunststoffbeschichtet
Membrane .....NR-gewebeverstärkt
Feder .....Edelstahl, 1.4310
Stützscheibe .....Edelstahl, 1.4301
Schnellöffner Gehäuse .....GK-AlSiMg, eloxiert
Membrane .....NBR-Mischung P445/V16
Schwimmer .....Polypropylen
Schwimmerführung .....Messing, vernickelt
Trimming .....Messing, vernickelt

Lieferumfang:

Schnellentlüfterventil SEVMX DN80 .....84 0213
Schieber FireKing DIN 3352 DN80 .....M2-02-08
Übergangsstück RK/FL DN80, RAL3000 .....84 1157
Rohrkupplungen DN80, rot Vict. (2x) .....M2-03-06 Teil 19
Dichtungen DIN2690 - DN80 (2x) 12 6728
SK-Schrauben DIN601, M16x60 (16x) 10 4712

zusätzlich bei SEV DN80, kompl.:
Schloss 635/40 .....13 1777
Riemen Mehrfach-Lochung 78 5320

zusätzlich bei SEV DN80, kompl. - ÜWA:
Haltersatz ÜWA FireKing DN50 - 300 .....84 9623, M2-02-08
Endschalter ÜWA FMZ - M20x1,5 .....M2-05-05 Teil 2

nicht im Lieferumfang enthalten:

Separator .....M2-04-20 Teil 2
Schutzkasten SEVMX .....M2-04-20 Teil 3
Bedienungsanleitung de/en 84 0265
Handbuch de 84 1213
Überwachungszentrale bei überwachungspflichtigen Anlagen

exhauster set SEVMX

material / surface:

diaphragm valve housing .....GG25, plastic coated
diaphragm .....NR-fabric reinforced
spring .....stainless steel, 1.4310
supporting disc .....stainless steel, 1.4301
accelerator housing .....GK-AlSiMg, anodized
diaphragm .....NBR-compound P445/V16
floater .....polypropylene
float guide .....brass, nickel-plated
trimming .....brass, nickel-plated

included in delivery:

exhauster valve SEVMX DN80 .....84 0213
gate valve FireKing DIN 3352 DN80 .....M2-02-08
connector FL/RK DN80, RAL3000 .....84 1157
pipe couplings DN80, red Vict. (2x) .....M2-03-06 part 19
gaskets DIN2690 - DN80 (2x) 12 6728
hex. screws DIN601, M16x60 (16x) 10 4712

additionally for SEV DN80, compl.:
padlock 13 1777
strap with multiple perforation 78 5320

additionally for SEV DN80, compl. - ÜWA:
bracket kit monitoring FireKing DN50-300 ..84 9623, M2-02-08
limit switch for monitoring FMZ - M20x1,5 .....M2-05-05 part 2

not included in delivery:

separator .....M2-04-20 part 2
protective box SEVMX .....M2-04-20 part 3
operation instructions German/English 84 0265
manual Englisch 84 1229
monitoring control panel for systems to be monitored